SOLAR³
DIY Aufständerung

SUNKON

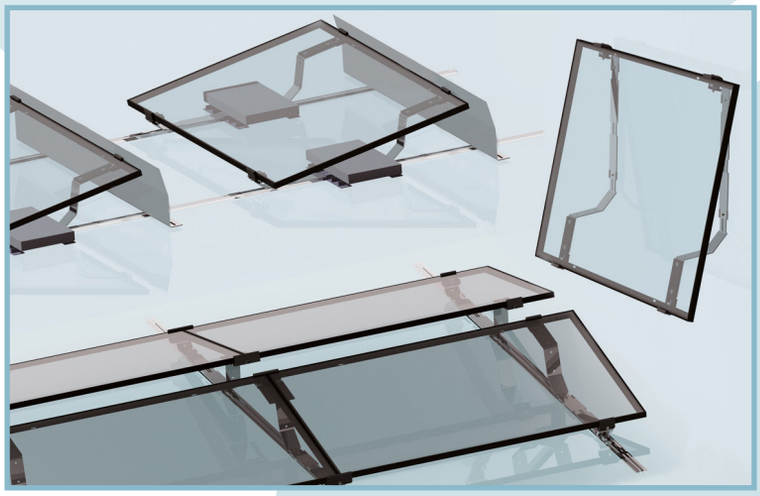

Die SOLAR³ Plattform liefert die perfekte Lösung für Ihren PV-Aufstellungswunsch.

Egal ob **Flachdach, Garage oder Carport, senkrechte Wand** oder einfach im **Garten** - unser SOLAR³ funktioniert an allen Orten. Das SOLAR³ aus stabilem Stahl ist auf PV-Module der neuen Standardbreite 1.134 mm abgestimmt. Die Grundelemente **SOLAR³ Single** bzw. **SOLAR³ Double** dienen als Solarmodulhalterung und sind komplett vormontiert.

Einfach PV-Modul in die Aufnahmen einlegen, und über die Multifunktionsschrauben fixieren - fertig!

Großflächige, ebene Solarinstallationen können über die zusätzliche Montage auf optional erhältlichen BP0-Profilen mit Ballastierung und/oder Windschott abgesichert werden.

Die beiden Grundelemente der SOLAR³-Serie

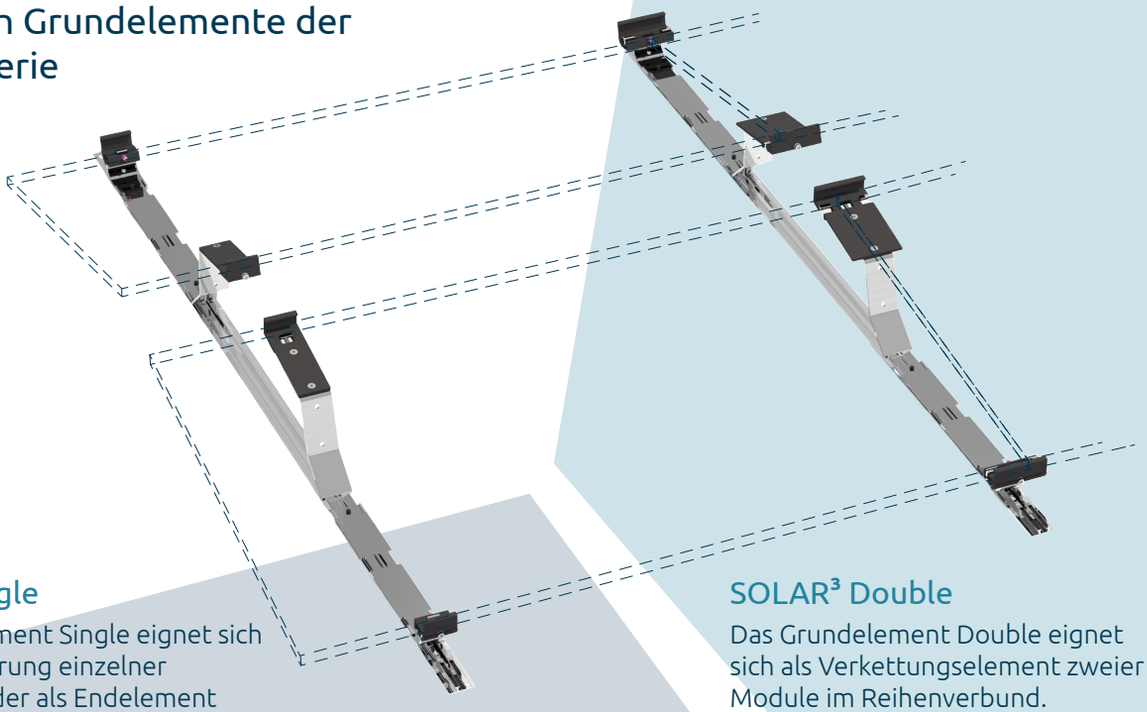

SOLAR³ Single

Das Grundelement Single eignet sich zur Aufständerung einzelner PV-Module, oder als Endelement ganzer PV Modulreihen.

SOLAR³ Double

Das Grundelement Double eignet sich als Verkettungselement zweier Module im Reihenverbund.

Sie haben Fragen? Wir beantworten diese gern!
Nutzen Sie unsere Webseite, mailen oder rufen sie uns an!

www.sunkon.de | info@sunkon.de | Tel: +49 151 42 47 42 99

Stand 05/2024
©2024 | SUNKON GmbH

SOLAR³
DIY Aufständerung

Artikelübersicht

SOLAR³ Load
(Aluminium)
Ballastierungsprofil
Artikel-Nummer: 105014009

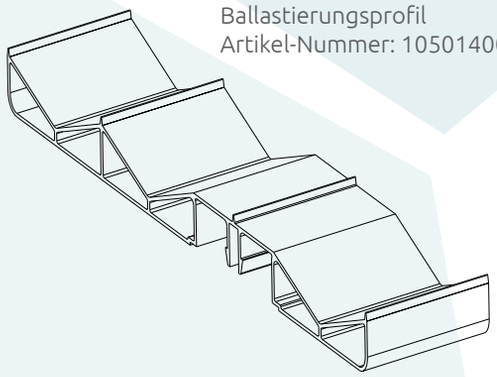

SOLAR³ Windschott
(Aluminium)
Zur Flachdachaufständerung
Artikel-Nummer: 105014010

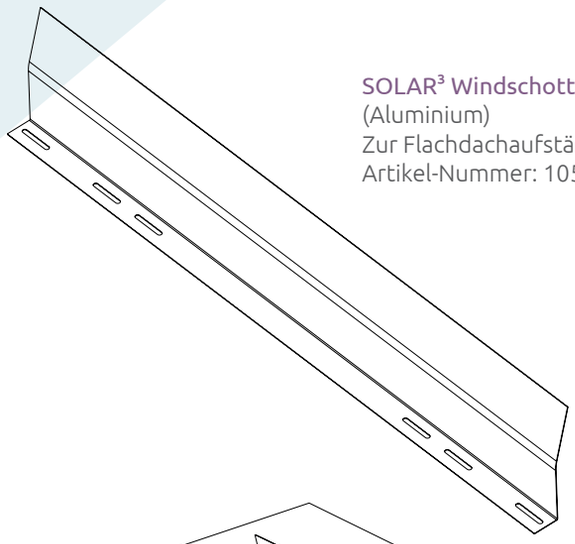

Aufbau beispielhaft in Südausrichtung auf Wave BP0-Profilen, Ballastierung gemäß Montageanleitung bzw. Baustatiker

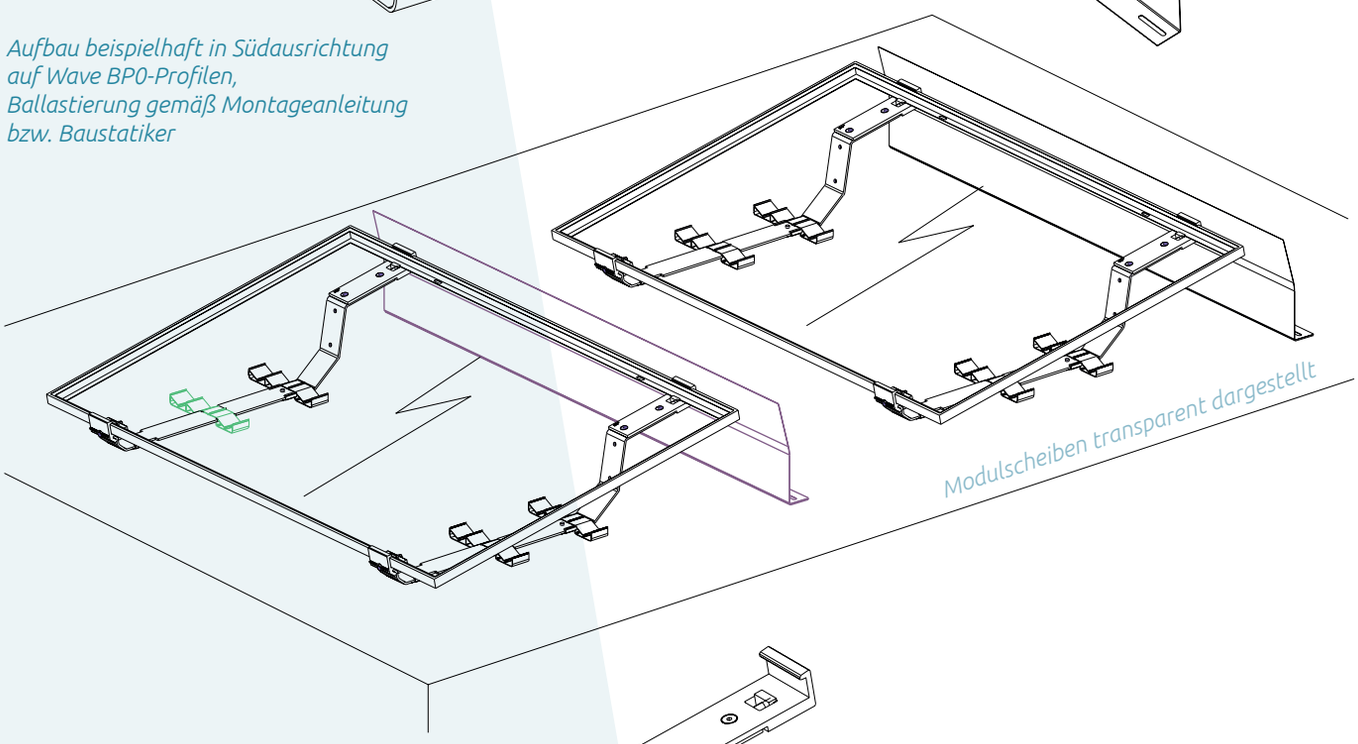

SOLAR³ Single
Artikel-Nummer: 105014007

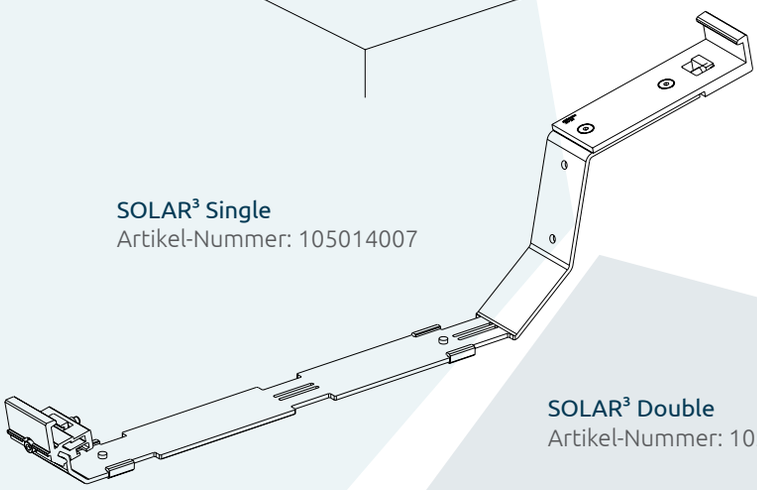

SOLAR³ Double
Artikel-Nummer: 105014008

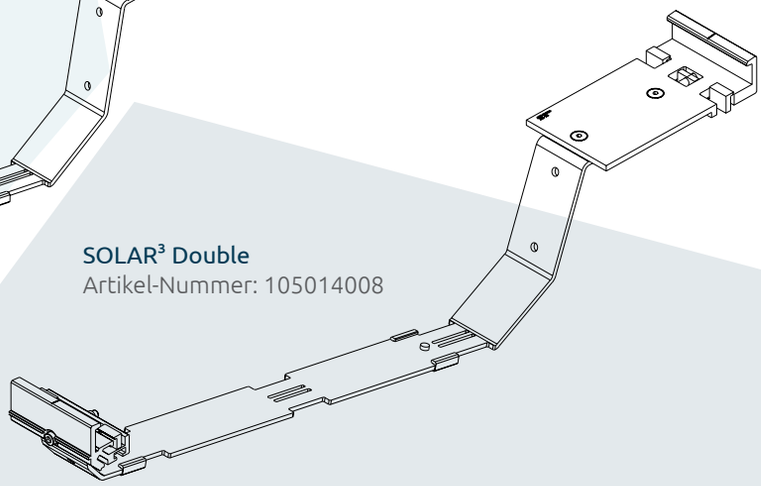

Stand 05/2024
©2024 | SUNKON GmbH