Delta Schrägdachsystem

SUNKON

Mit unserem innovativen Delta-System für die Montage von PV-Modulen auf Schrägdächern lässt sich durch die besonders einfache Montage Zeit und Geld sparen.

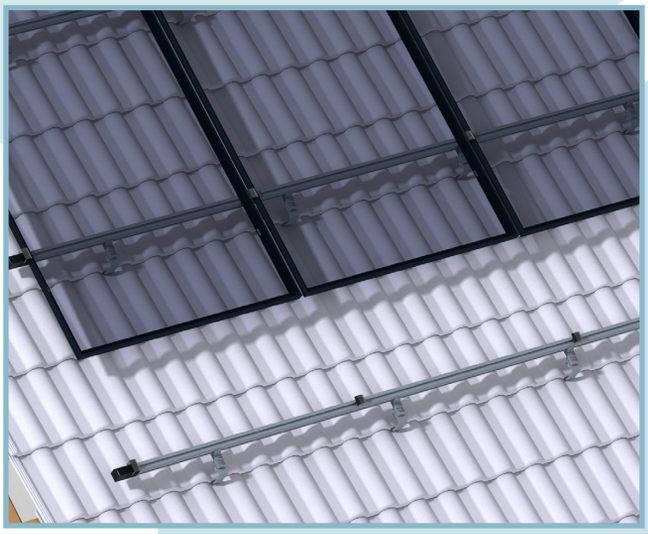

Besonders stabile Haken Made in Germany und Profile erlauben große Tragweiten und reduzieren die Installationszeit auf ein Minimum. Ohne Werkzeugwechsel auf dem Dach lässt sich das System **mit nur einem Bit** montieren. Die selbstausrichtende Höhenverstelleinheit garantiert ein schnelles und unkompliziertes Ausrichten der Module.

Ein Belegungsplan lässt sich mit unserem Konfigurator SUNKON-Project **schnell** und **unkompliziert** für jedes Projekt **individuell** erstellen.

Unser Delta-System:

Basis 100

Die stabile Delta-Basis aus hochwertigem Aluminium hat zwei Aufnahmehöhen für die verschiedenen Dachhaken und ist somit unschlagbar variabel in der Anwendung. Sowohl die automatische Hakenfixierung als auch die Arretierfunktion sind patentiert.

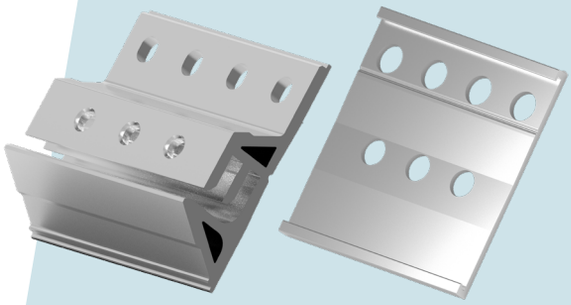

SUNKON Haken

Mit den hochfesten Delta-Dachhaken aus Stahl werden größte Tragweiten bei geringster Bauteildicke erreicht. Die Haken sind in drei bewährten Höhenstufen verfügbar.

Made in Germany

Höhenverstellung

Die Delta-Höhenverstelleinheit aus Aluminium ist das entscheidende Element, wenn es um die spätere Optik der Solaranlage auf dem Dach geht.
Das zum Patent angemeldete Design ermöglicht eine schnelle und einfache, planebene Ausrichtung des Modulfelds am Dach.

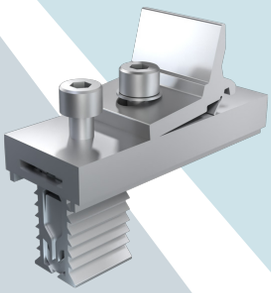

Stand 05/2024

©2024 | SUNKON GmbH

Delta Schrägdachsystem

Profile

Unsere Delta BP3-Profile werden aus besonders nachhaltigem X-ECO zertifiziertem Aluminium hergestellt. Das Profildesign ergibt eine hohe Stabilität und ermöglicht zusammen mit den Haken die großen Tragweiten der Delta-Unterkonstruktion.

Die Profile sind in drei verschnittoptimierten Längen verfügbar. Für guten Grip sorgt ein Rillenprofil an der Oberseite.

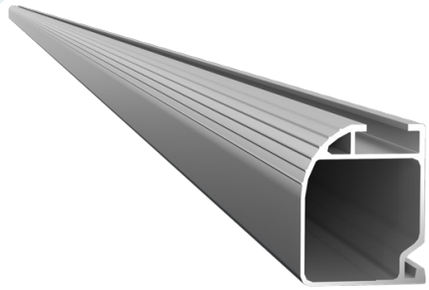

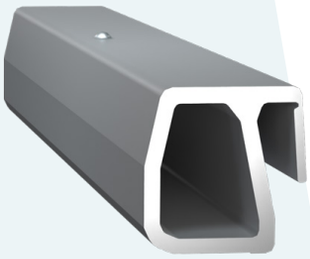

Verbinder

Der Delta-Verbinder aus Aluminium sorgt für eine leichte, werkzeugfreie Verbindung der BP3-Profile untereinander. Das integriertes Federsystem bietet eine Sicherung gegen das Auseinanderrutschen der Profile.

SUNKON Klemmen

Unsere universellen Modulklemmen ermöglichen das besonders komfortable Einlegen der Module und haben eine schlichte schwarze Optik. Sie eignen sich für alle Module mit Dicken von 30 bis 40mm.

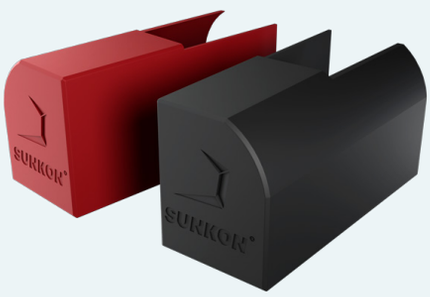

Endkappen

Die BP3-Endkappen für unser Delta-System werden aus UV-beständigem HD-PE Kunststoff hergestellt.
Durch die besondere Länge der Endkappen in wahlweise schwarz oder ziegelrot kann die Unterkonstruktion optisch entweder passend zum Modulfeld in Szene gesetzt oder dezent in den Hintergrund gerückt werden.

Sie haben Fragen? Wir beantworten diese gern!
Nutzen Sie unsere Webseite, mailen oder rufen sie uns an!
www.sunkon.de | info@sunkon.de | Tel: +49 151 42 47 42 99

Stand 05/2024
©2024 | SUNKON GmbH

Delta Schrägdachsystem

Artikelübersicht

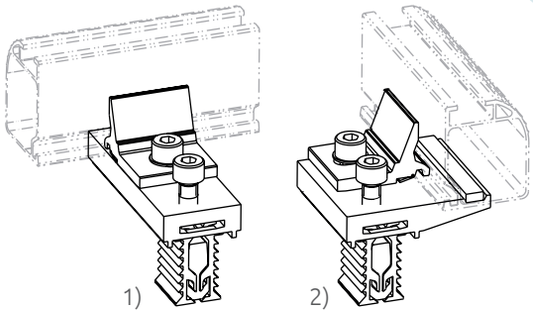

Höhenverstelleinheit
1) Standard Artikel-Nummer: 105006001
2) Sparrenparallel Artikel-Nummer: 105006002

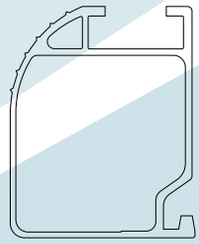

BP3-Profil
verschiedene Längen:
- Artikel-Nummer: 105007001 (L 2.500 mm)
- Artikel-Nummer: 105007002 (L 3.610 mm)
- Artikel-Nummer: 105007003 (L 4.850 mm)

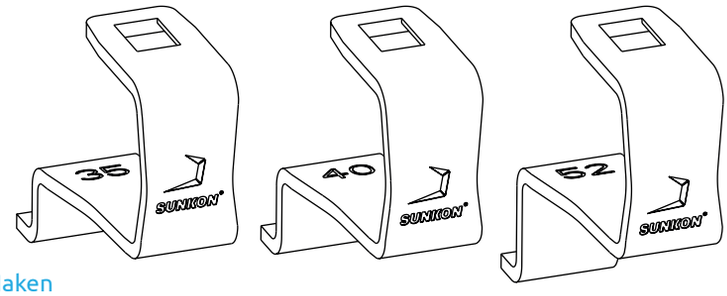

Haken
“35” • Artikel-Nummer: 105002001
“40” • Artikel-Nummer: 105002002
“52” • Artikel-Nummer: 105002003

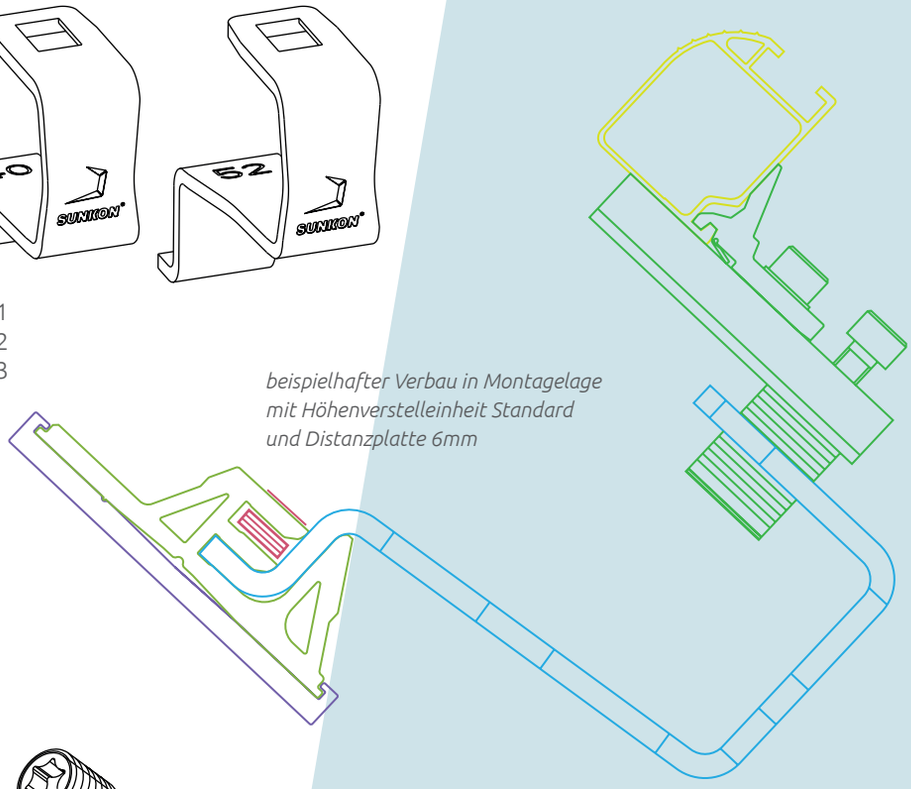

beispielhafter Verbau in Montagelage mit Höhenverstelleinheit Standard und Distanzplatte 6mm

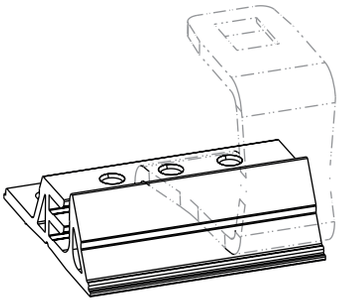

Basis 100
(Profillänge 100 mm)
Artikel-Nummer: 105001001

Basisschraube
M10x12, Antrieb: TX40
Artikel-Nummer: 105011005

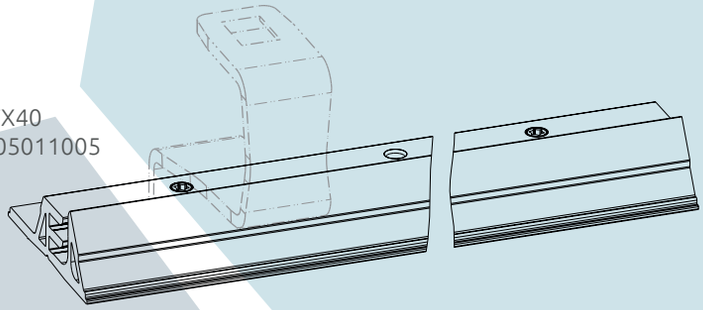

Basis max
(Profillänge 2.120 mm)
für besondere Einbausituationen (z.B. Gauben, Sparrenumsetzung, etc.) inklusive 2 Basisschrauben zur Hakensicherung
Artikel-Nummer: 105001003

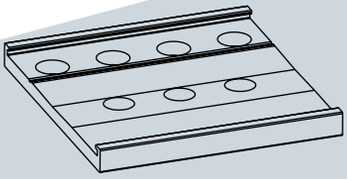

Distanzplatte
3 mm • Artikel-Nummer: 105011008
6 mm • Artikel-Nummer: 105011014

Stand 05/2024

©2024 | SUNKON GmbH

Delta
Schrägdachsystem

BP3-Profilverbinder
Artikel-Nummer: 105008001

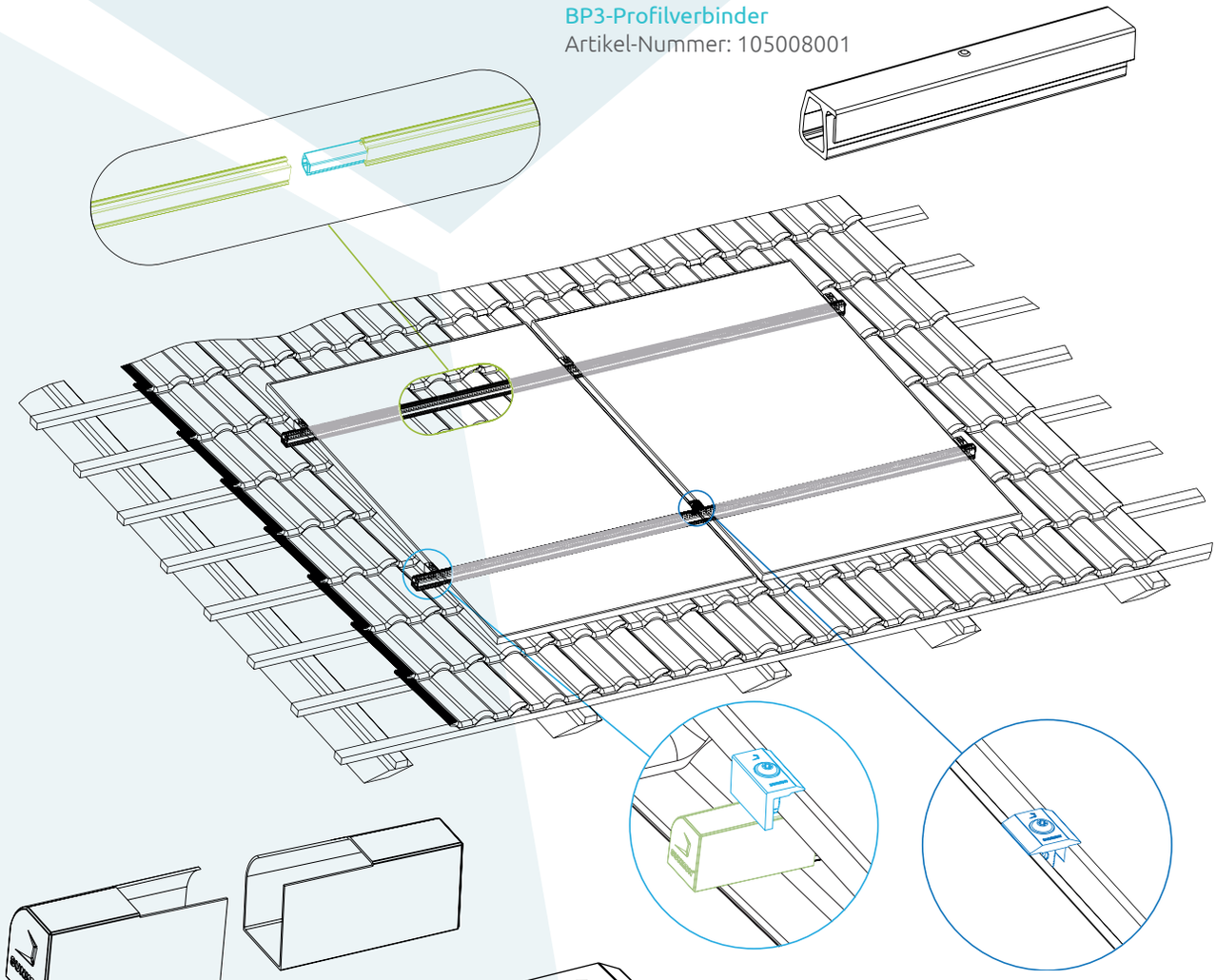

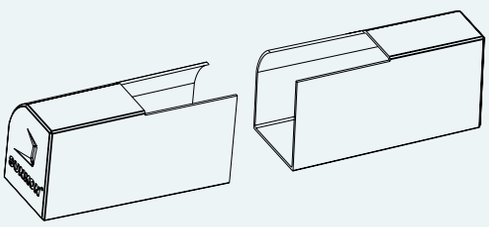

Endkappe
Links
Schwarz - Artikel-Nummer: 105009001
Ziegelrot - Artikel-Nummer: 105009003

Rechts
Schwarz - Artikel-Nummer: 105009002
Ziegelrot - Artikel-Nummer: 105009004

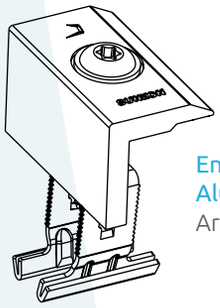

Endklemme
Alu-ELP (schwarz)
Artikel-Nummer: 105004002

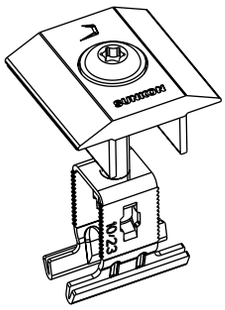

Mittelklemme
Alu-ELP (schwarz)
Artikel-Nummer: 105003002

weitere optionale Bauteile zum Delta-System:

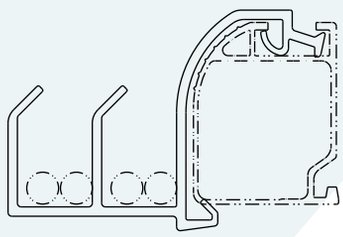

BP3-Kabelführung
Artikel-Nummer: 105012004

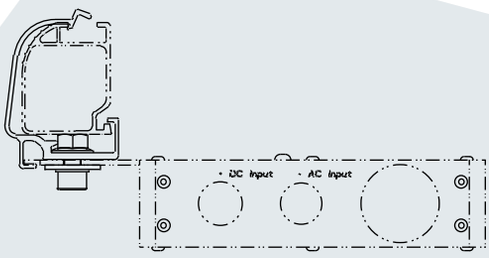

BP3-Technikadapter
Artikel-Nummer: 105011015

Stand 05/2024

©2024 | SUNKON GmbH